操作手册

1 SAM 1

1 108
TEL/FAX:021-57350280/021-51368588

ˋEˆ ą ˚˚ ج

ˋEˆ ˚˚ ج ĭ ˆ ₹ ∧ ˪ ą ضي Ḡ ṗ K v غج L

∧ غج شخ ˋEˆ U ˪ ۿ ˪ ⊢ № Ð

ۿ ⊢ Ḡ مخ

╟╢

ą ۱ ̀Ẽ̃ ╰ ƀ ́Y , ̃Ḥ№ ́Y ƀ ŋ ̃ Ḥ ڠ

Ạ ⌠ ̃Ḥ№ ỉ ṏ ą ح

≠ ۱ ʒ ڭ ۱ ʒ ۱ β ڭ يج ۱ β

ą ́Y ̀Ẽ̃ ۱ β

操作手冊

.

1 ↕ 5
1.1 ﻫﻫﻫ 5
1.2 5
1.3 ą 5
1.4 ą 7
1.5 غ ڤ ⊢ 7
2 ŋ 7
2.1 ƨ 7
2.2 ƀ ŋ 7
2.3 ˋEˆ ƀ ŋ 7
2.4 ǩ غ ŋ 8
3 ° ج Ð 9
3.1 ⅄ °° ج : 9
3.2 ⅄ 9
3.3 ⅄ ƀ ⅄ 9
3.4 10
4 ą 11
4.1 ˪ 11
4.2 ضرشي.....11
4.3 ą 11
4.4 ╟‰ 11
4.5 ˪ 12
4.6 Ḡ 12
4.7 ĭ ǩ 15
5 ᾧ 16

Ð . ⅄

1

操作手冊

1 ↕

1.1 ققم

╠ r ققم SAM-285 SAM-440 SAM-700

ج °° SAM-440-08 SAM ققم ↓ 440 ΐ β ۱ β L/min 08 ๅ

۱ ʒ ۱ β

MANOGLL

۱ β Ù

قمم ١ يحـ :

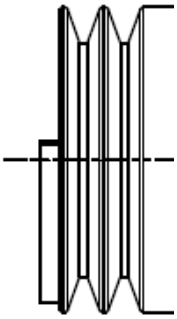

ـ

ą V قمم قمم ğ ‰ DIN7753 PART1 / ISO 4184

ISO 1940-G6.3 VDI2060-Q6.3 ISO 8821 ٧

ضي ṗ ٧ ~ Ꝁ

MANGELL

HANGELL

3 ج Ð

3.1 ج ١ :

غ " ١ k " ṗ ↓ п Ḃ ƀ

١ غ ٦ ŭ ṗ مخ 30HP 3HP ضي " ١ ث "

خ ĭ أ ƀ ١ ४ غج قمم

№ r غ ج ٦ ٦ L كج ٧١

يحـ 1 ١

SAM-440 SAM-700

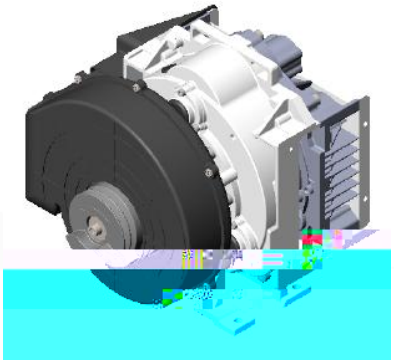

3.2 ١

١ Ð´ ـ Z غ Z

3.3 ١ ƀ ١

ـ ١ قمم ـ ـ ـ

3.4 ↓ r ǎ Oil-free scroll air end technical data

Model	Shaft power	Rated pressure	Air displacement	Exhaust interface	Speed	Noise value	Outline size	Weight
	KW	Mpa	L/min	inch	r/min	dB(A)	mm	kg
SAM-285	2.2	0.8	250	PT3/8"	2840	64	270x300x265	15.5
	2.4	1.0	215		2400			
SAM-440	3.75	0.8	410	PT1/2"	3050	65	347x330x295	19.5
	4.4	1.0	355		3000			
SAM-700	5.5	0.8	570	PT3/4"	2950	66	335x381x357	31.5
	6.0	1.0	490		2650			

4. ą

4.1 ᒪ

ᕙ ᙱ ᔮ ᐊ ᒪ ᐊ ᒧ ±

ᕙ ᙱ ᔮ ᐊ ᕐ ᔮ ᕐ

Ǝ ᒫ ↓

HANGELL

[illegible]

4.5 [illegible]

[illegible]

4.6 [illegible]

[illegible]

		500	2500	5000	10000	15000	20000	
		2		2	4	6	8	
							●	2500h

4.7 ĭ ḱ

ʌ ĭ ḱ

ʌ غجِ ḱ

SHANGELL

THANKS!

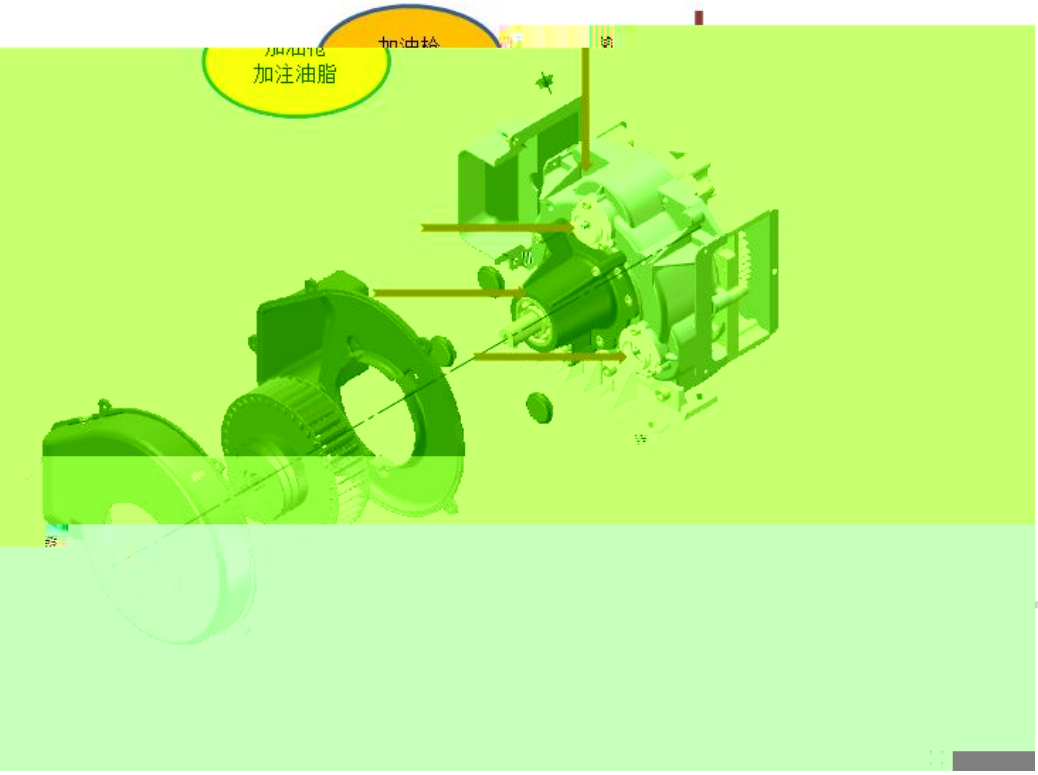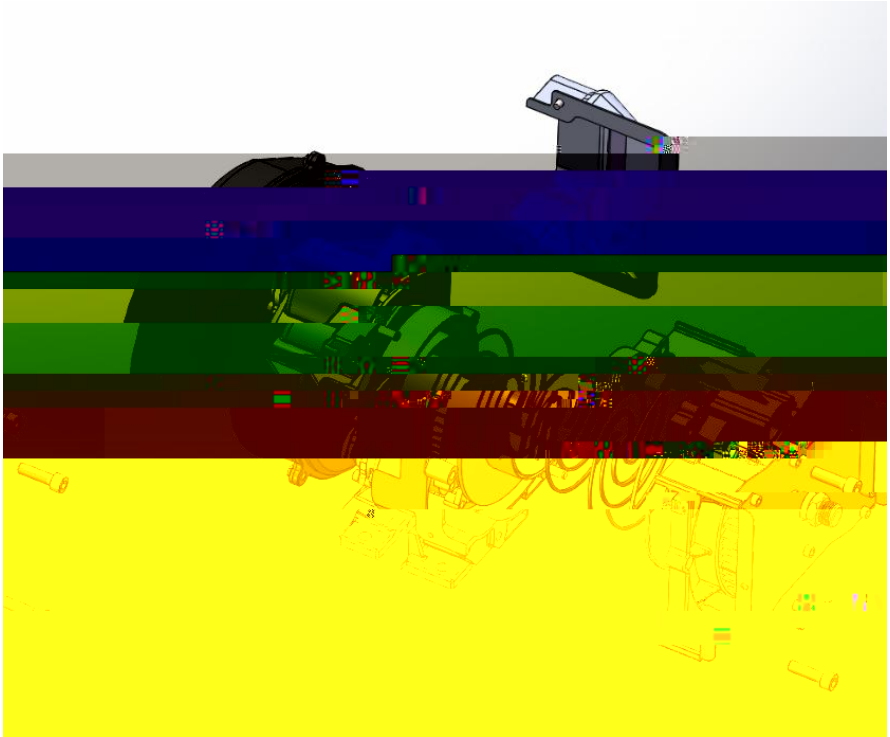
加注油脂